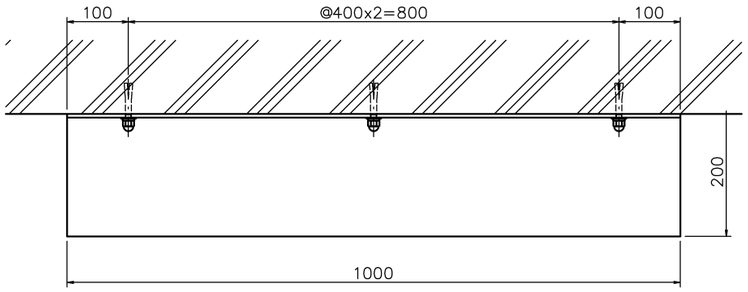

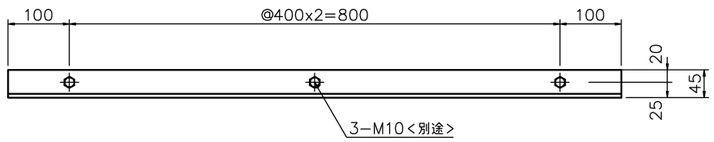

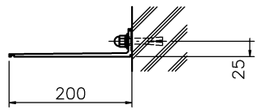

打込みアンカー止め方式 S=1／2

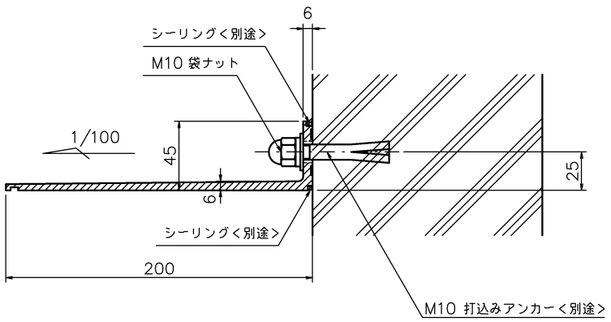

貫通ボルト止め方式 S=1／2

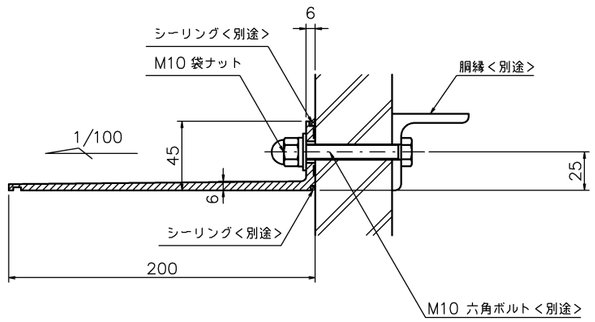

＊ 庇 本 体；アルミ押出材

＊ 表面処理；ウレタン樹脂塗装ライトグレー（庇本体）

＊ 風圧強度；吹上げ 3860N／m² ，吹下げ 3600N／m²

＊ 積雪強度；積雪 100ｃｍ＜ 1 ｃｍ当たり 30 N／m² で計算 ＞

符号	改定年月日	改 定 事 項	担 当
3			
2			
1			

HIGANO CO.,LTD.

材質	アルミ形材	表面処理	ウレタン樹脂塗装
		数 量	1

名称	庇 200シリーズ t6	図番	PFE06−200−10N
	W1000xD200xt6	分番	1/1
		尺 度	1/5
		投影法	−

承 認	年月日	検 図	年月日	中野	10.12.06	製 図	年月日	波部	10.11.25	設 計	年月日	波部	10.11.25