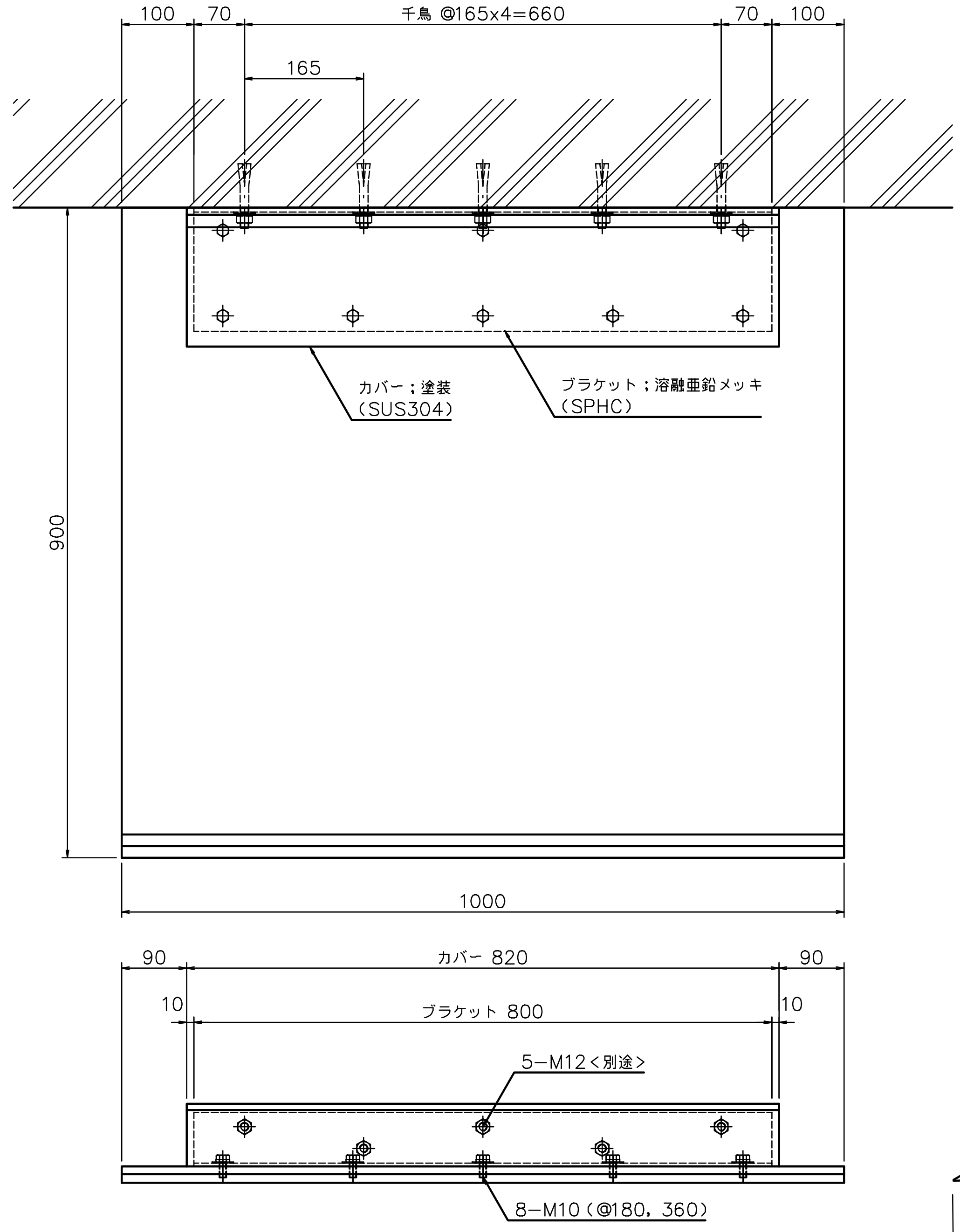
100
70
千鳥 @165x4=660
70
100
165
900
カバー；塗装
（SUS304）
ブラケット；溶融亜鉛メッキ
（SPHC）
1000
90
カバー 820
90
10
ブラケット 800
10
5−M12＜別途＞
8−M10（@180，360）

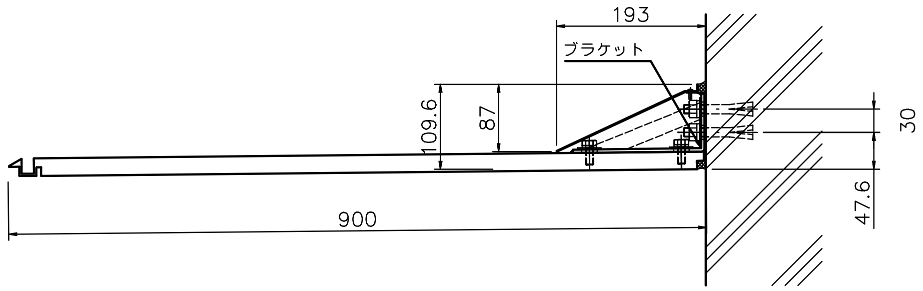
193
ブラケット
109.6
87
30
47.6
900

打込みアンカー止め方式 S=1／2.5

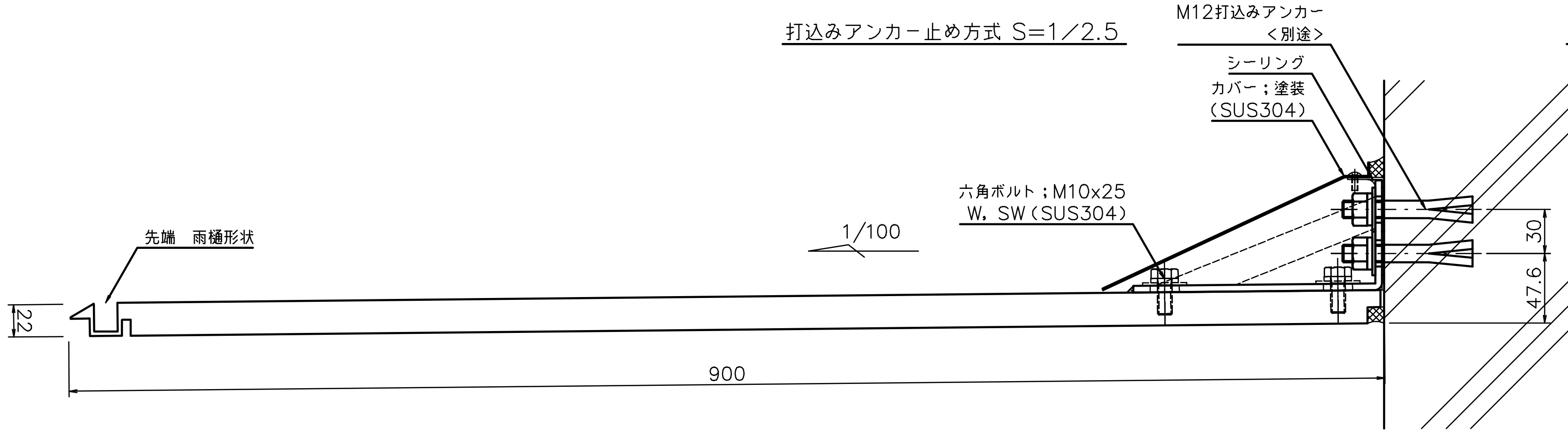
M12打込みアンカー
＜別途＞
シーリング
カバー；塗装
（SUS304）
六角ボルト；M10x25
W，SW（SUS304）
1/100
先端　雨樋形状
22
30
47.6
900

貫通ボルト止め方式 S=1／2.5

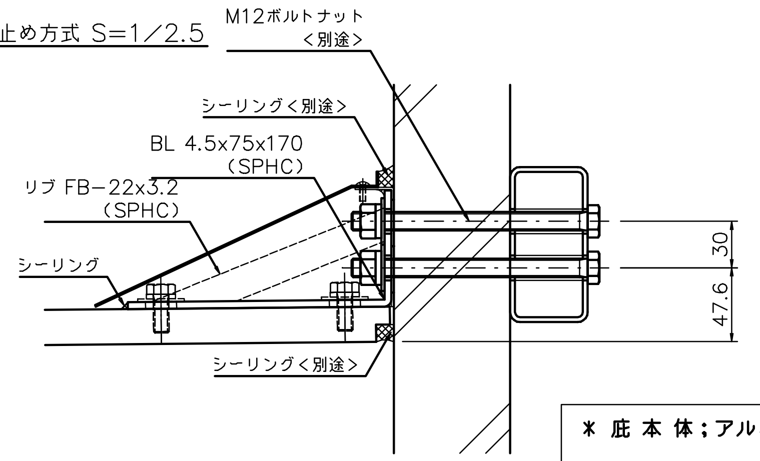
M12ボルトナット
＜別途＞
シーリング＜別途＞
BL 4.5x75x170
（SPHC）
リブ FB−22x3.2
（SPHC）
シーリング
30
47.6
シーリング＜別途＞

側面部材拡大図 S=1／2.5

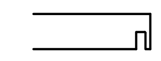

＊ 庇 本 体；アルミ板（表面材），フェノール樹脂含浸コア（芯材）

＊ 表面処理；フッ素樹脂塗装ライトグレー（庇本体）

ウレタン樹脂塗装ライトグレー（カバー）

＊ 風圧強度；吹上げ 1860 N／m² ，吹下げ 1600 N／m²

＊ 積雪強度；積雪 50 cm＜ 1 cm当たり 30 N／m² で計算 ＞

符号	改定年月日	改定事項	担当
△5			
△4			
△3			
△2			
△1			

HIGANO ヒカリ株式会社

名称	庇 900Cシリーズ t22 W1000xD900Cxt22					図番	PFH22−900C−10C
分番	1/1	尺度	1/5	投影法	第三角法		
材質	アルミ板+フェノール樹脂含浸コア	表面処理	塗装	承認		検図	J．N
金物	SUS304・SPHC	数量	1	年月日		年月日	14.06.10
製図	中野	設計	中野				
年月日	14.06.04	年月日	14.06.04				